Kování pro interiérové dveře DIVA

Kování DIVA pro dřevěné interiérové dveře

Kování DIVA přináší inovativní pohled na řešení posuvných interiérových dveří. Jeho designérkou je paní architektka Enrica Levazzari.
Jednoduchá linie tvořená na stěně zavěšeným základním profilem s možností překrytí jodizovanou pojezdovou lištou s různou barevností, pojezdové kování ukryté v ploše dveřního panelu, spolu s dokonalou pojezdovou funkcí vytváří harmonické řešení uzavírání interiérových prostor.

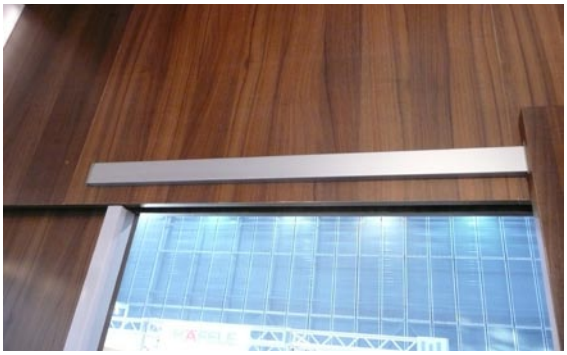

Kování je vybaveno pojistkou proti samovolnému vypadení dveři z pojezdu. Umožňuje zavěšení dveřního křídla až do hmotnosti 80kg.

Kování pro interiérové dveře DIVA

Popis součástí pro dřevěné dveře

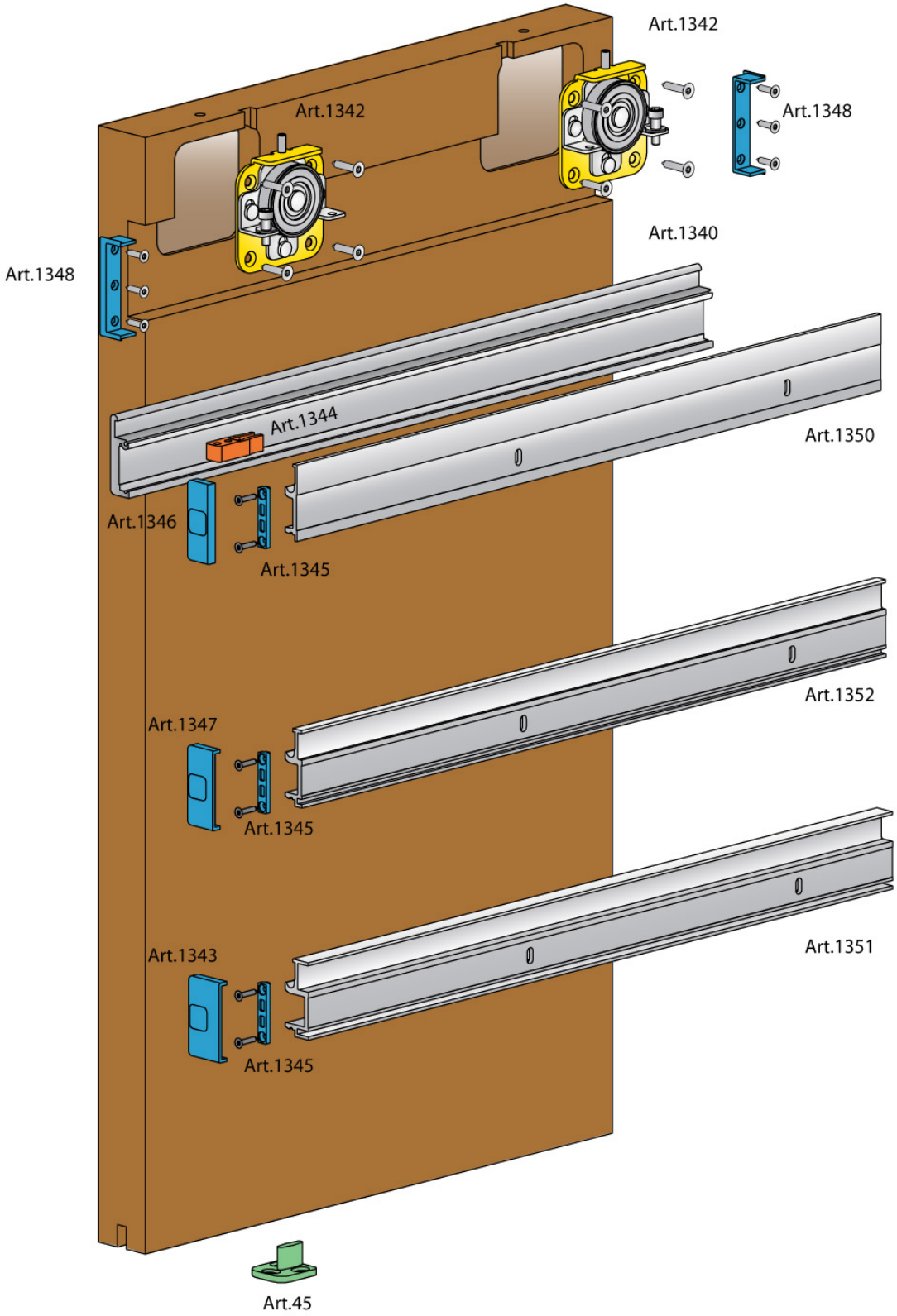

Kování pro interiérové dveře DIVA

Popis zavěšení

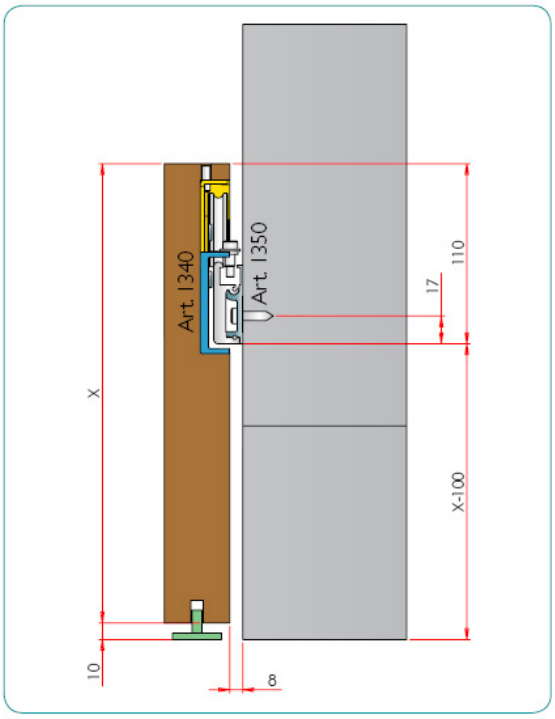

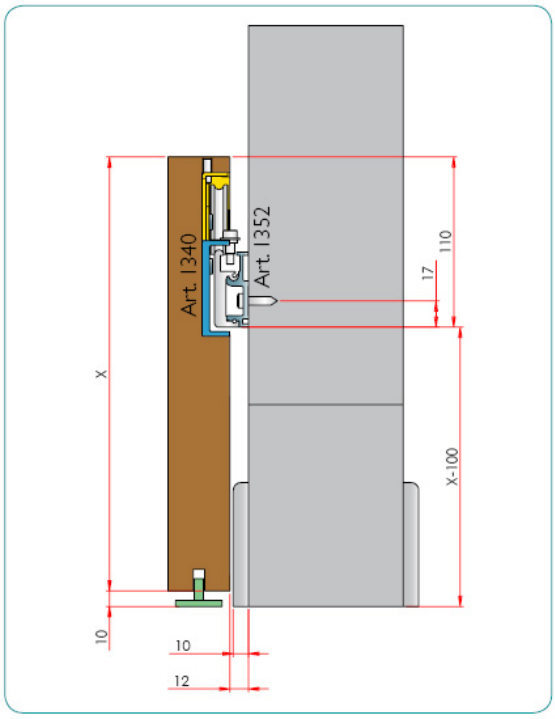

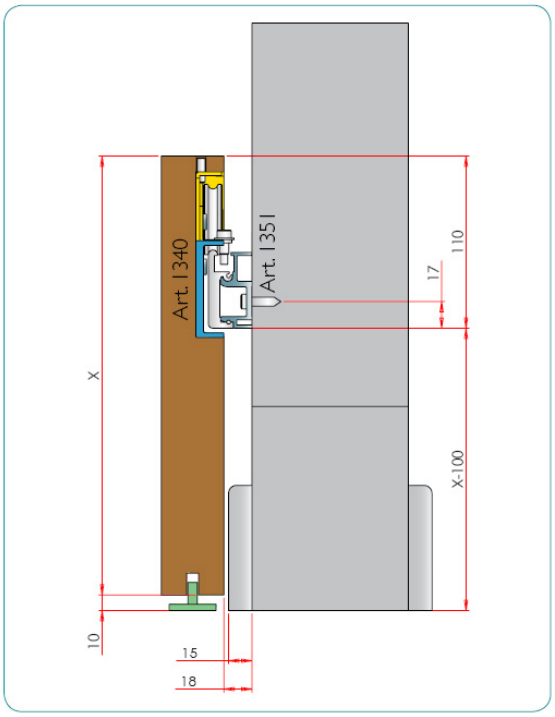

Správný výběr základního profilu
– tento profil ovlivňuje mezeru mezi plochou dveří a stěnou :

Profil 1350 – mezera 8mm
Profil 1352 – mezera 12mm
Profil 1351 – mezera 18mm

Kování pro interiérové dveře DIVA

Montáž pojezdové kolejnice

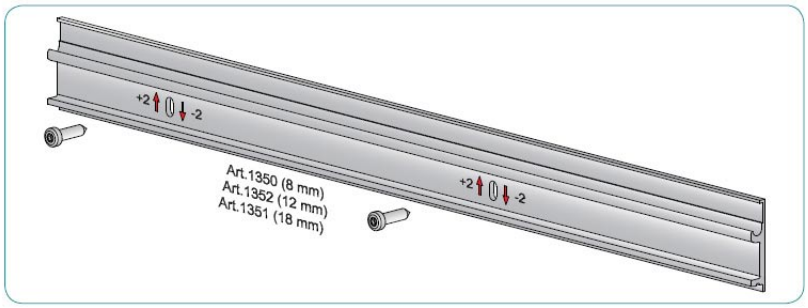

Základní profil přimontujte přes oválné montážní otvory do zdi a seřiďte do vodorovné polohy

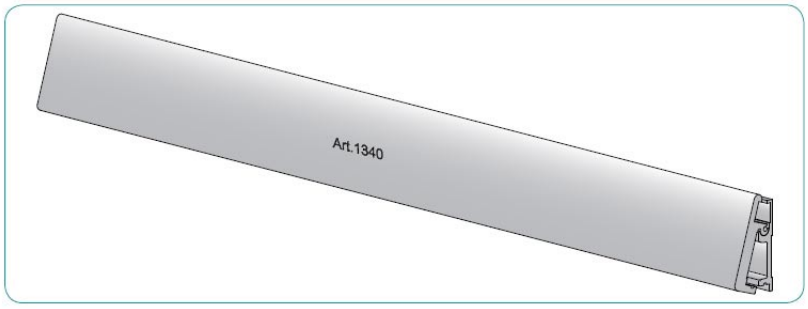

Pojezdovou kolejnici naklapněte na základní profil

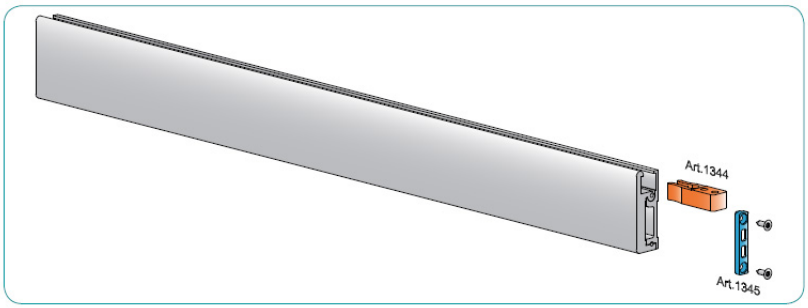

Vložte pojezdové dorazy 1344 a přišroubujte koncovku profilu 1345

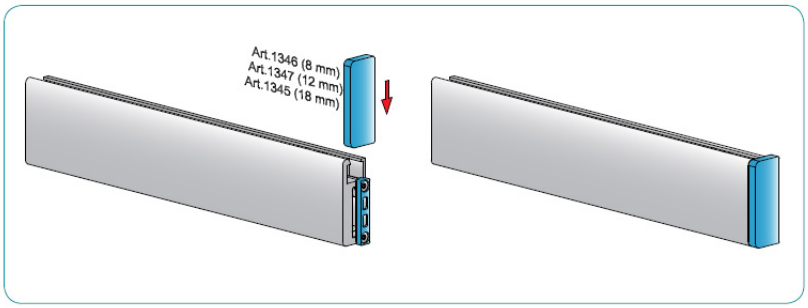

Profil uzavřete koncovkou 1348 (pro 8mm), 1347 (pro 12mm), 1345 pro 18mm

Kování pro interiérové dveře DIVA

Opracování plochy dveří pro aplikaci pojezdového kování

Drážka profilu 60 x 15mm – průběžná
Uložení vozíku – pouzdro o hloubce 18mm – 73 x 73mm (kulaté rohy R10)

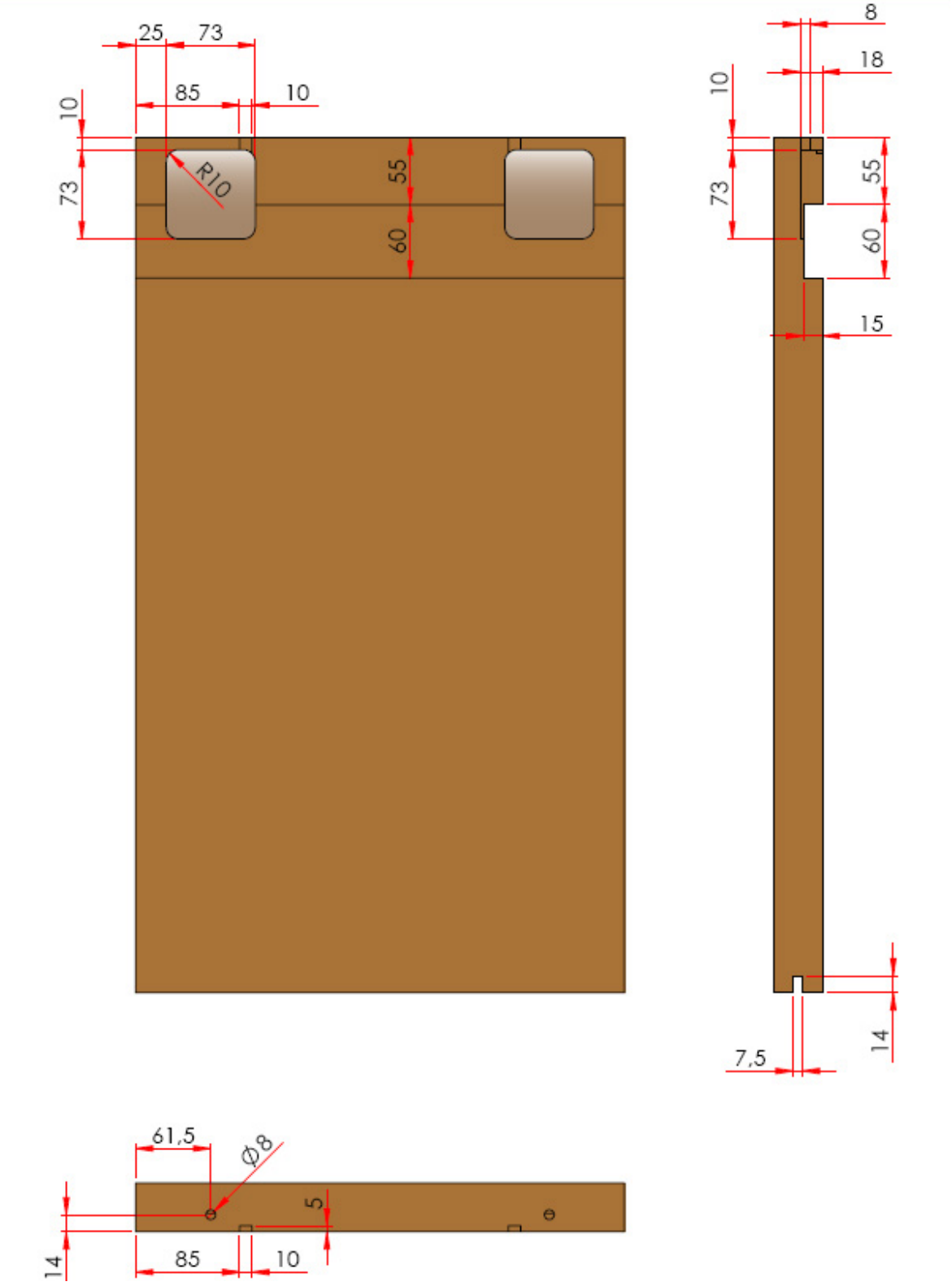

Kování pro interiérové dveře DIVA

Montáž pojezdového kování

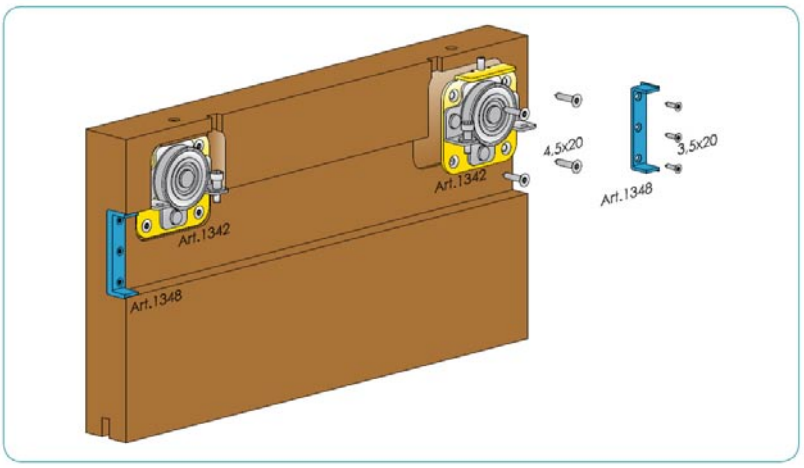

Vmontujte vozíky 1342 a ukončení profilu drážky 1348

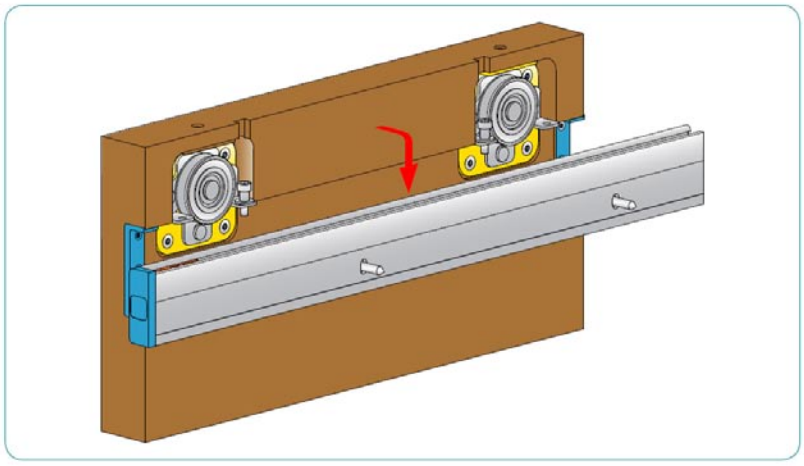

Zavěste panel dveří do pojezdové kolejnice

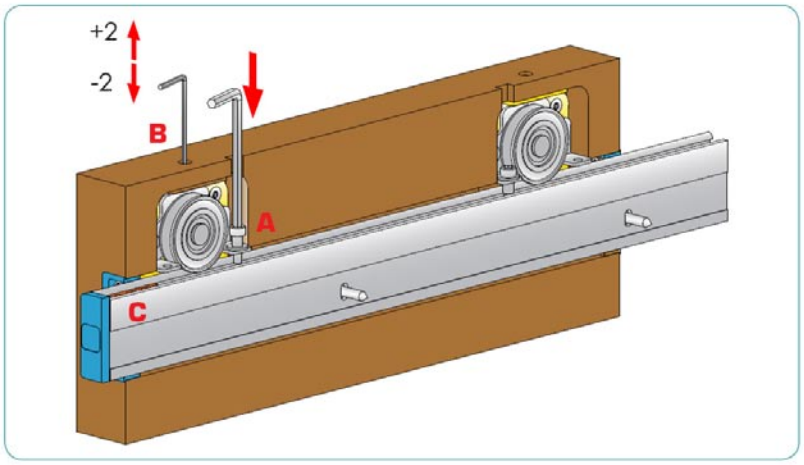

Zašroubujte pojistný šroub A
Výškově seřiďte pozici dveří šroubem B
Upravte pozici koncových dorazů v kolejnici – C

Kování pro interiérové dveře DIVA

Sady kování pro dřevěné dveře

Barevné provedení pojezdové kolejnice :
A – stříbrná
E3 – barva kávy
B – bronz
AL – leštěná ocel
N - černá

Povrchové úpravy krytek :
A – stříbrná
AL – leštěná ocel
N – černá (vhodná kombinace pro N, E3 a B)

ART. 1342/1346/8/A max 80 kg
ART. 1342/1346/8/AL max 80 kg
ART. 1342/1346/8/N max 80 kg

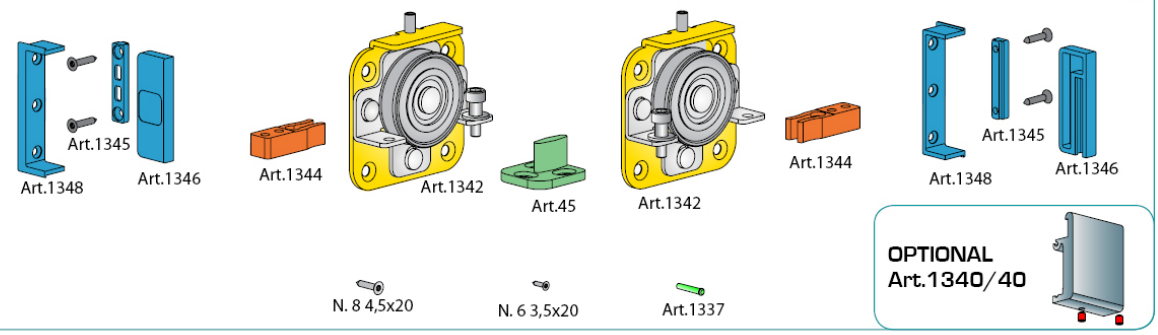

ART. 1342/1347/12/A max 80 kg
ART. 1342/1347/12/AL max 80 kg
ART. 1342/1347/12/N max 80 kg

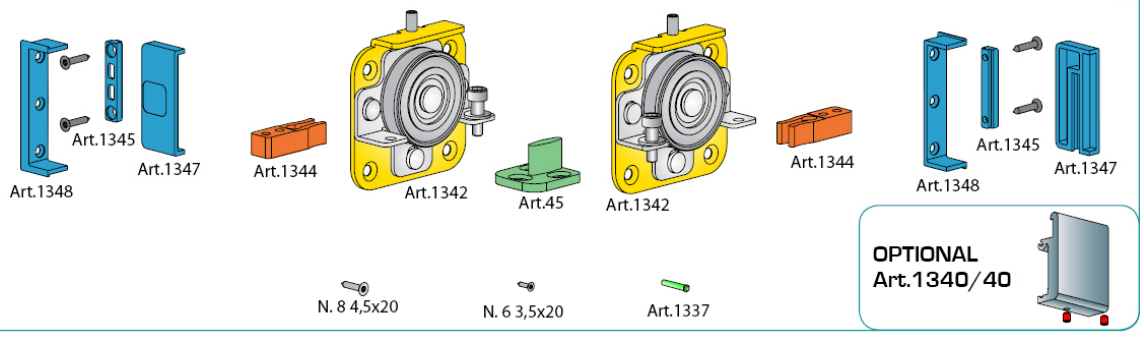

ART. 1342/1343/18/A max 80 kg
ART. 1342/1343/18/AL max 80 kg
ART. 1342/1343/18/N max 80 kg

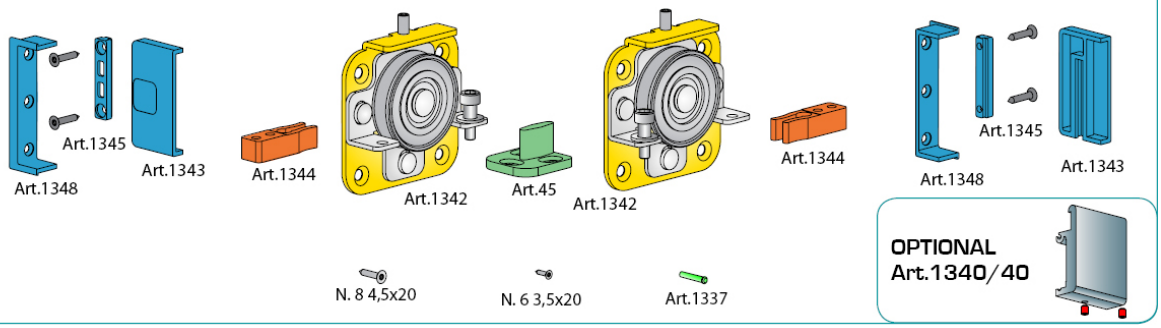

Kování pro interiérové dveře DIVA

Kování DIVA pro skleněné interiérové dveře

Kování DIVA přináší inovativní pohled na řešení posuvných interiérových dveří.
Jeho designérkou je paní architektka Enrica Levazzari.

Jednoduchá linie tvořená na stěně zavěšeným základním profilem s možností překrytí anodizovanou pojezdovou lištou s různou barevností, pojezdové kování kryté pohledovou krytkou na ploše dveřního panelu, spolu s dokonalou pojezdovou funkcí vytváří harmonické řešení uzavírání interiérových prostor. Kování je vybaveno pojistkou proti samovolnému vypadení dveři z pojezdu.
Umožňuje zavěšení dveřního křídla až do hmotnosti 80kg.

Kování pro interiérové dveře DIVA

Popis komponentů kování pro skleněné dveře

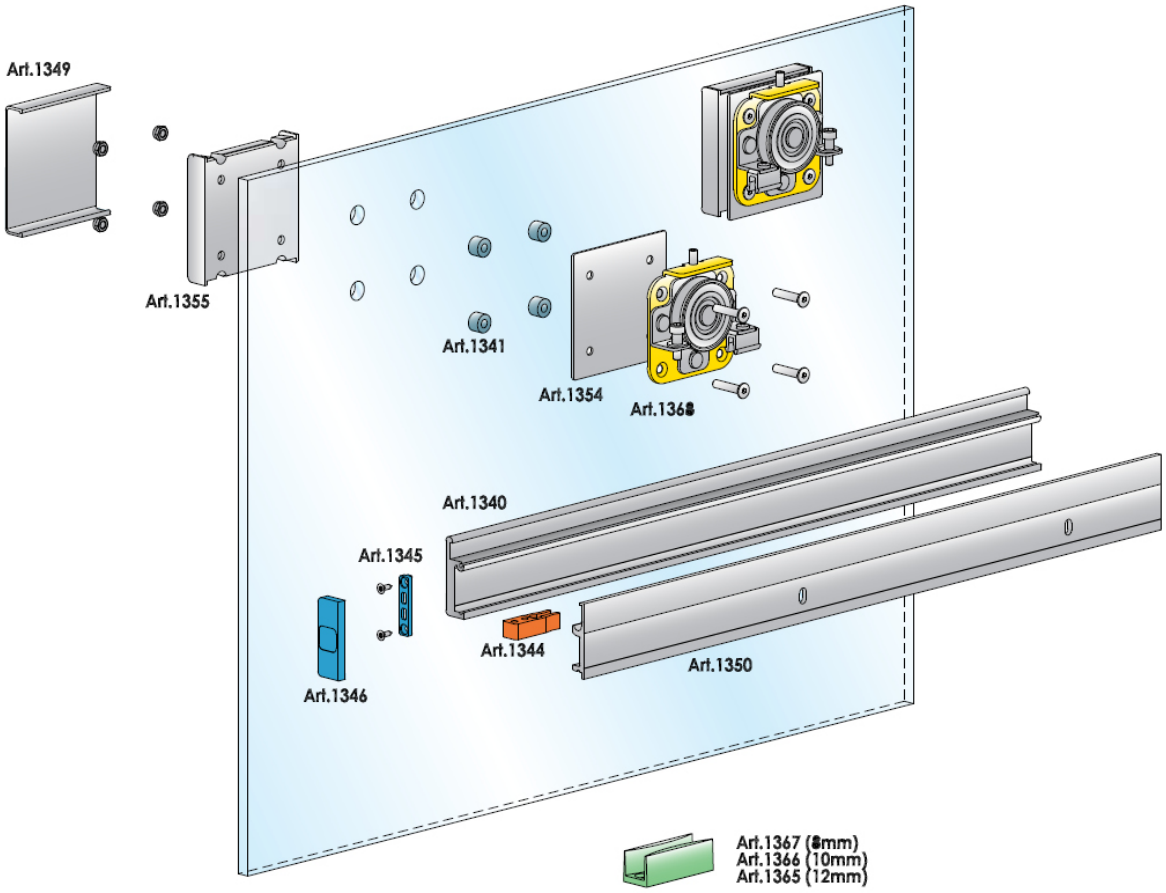

Kování pro interiérové dveře DIVA

Příprava skleněného dveřního křídla

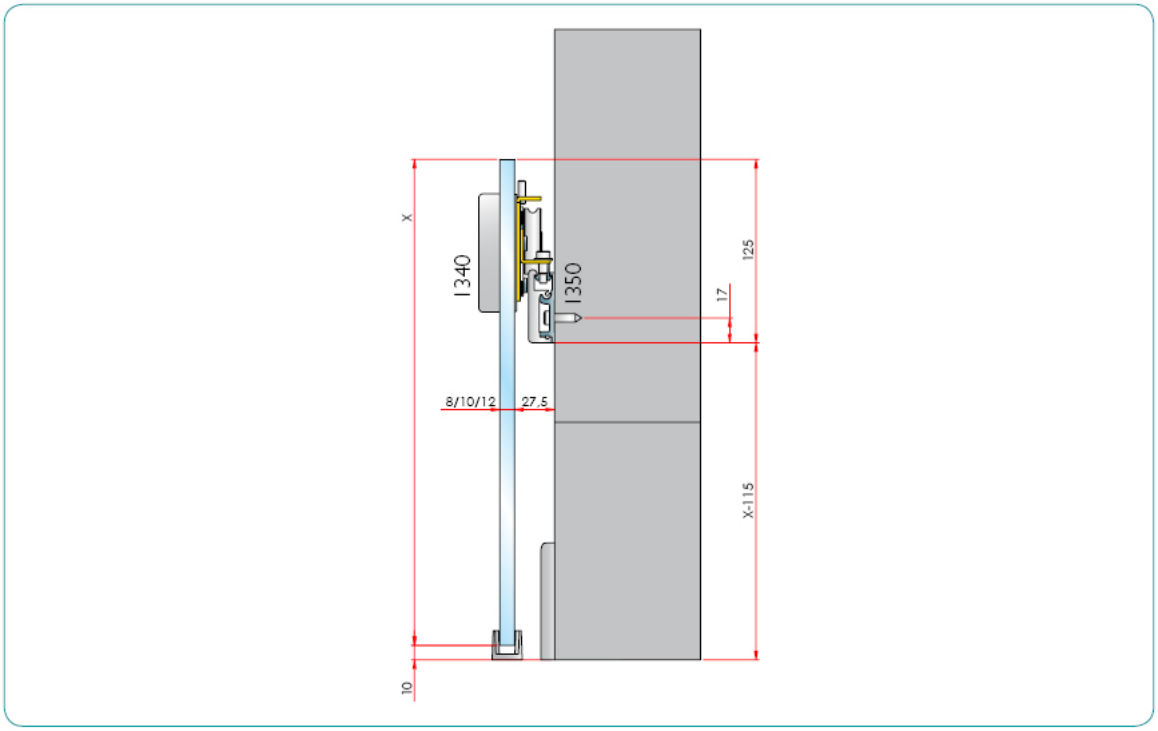

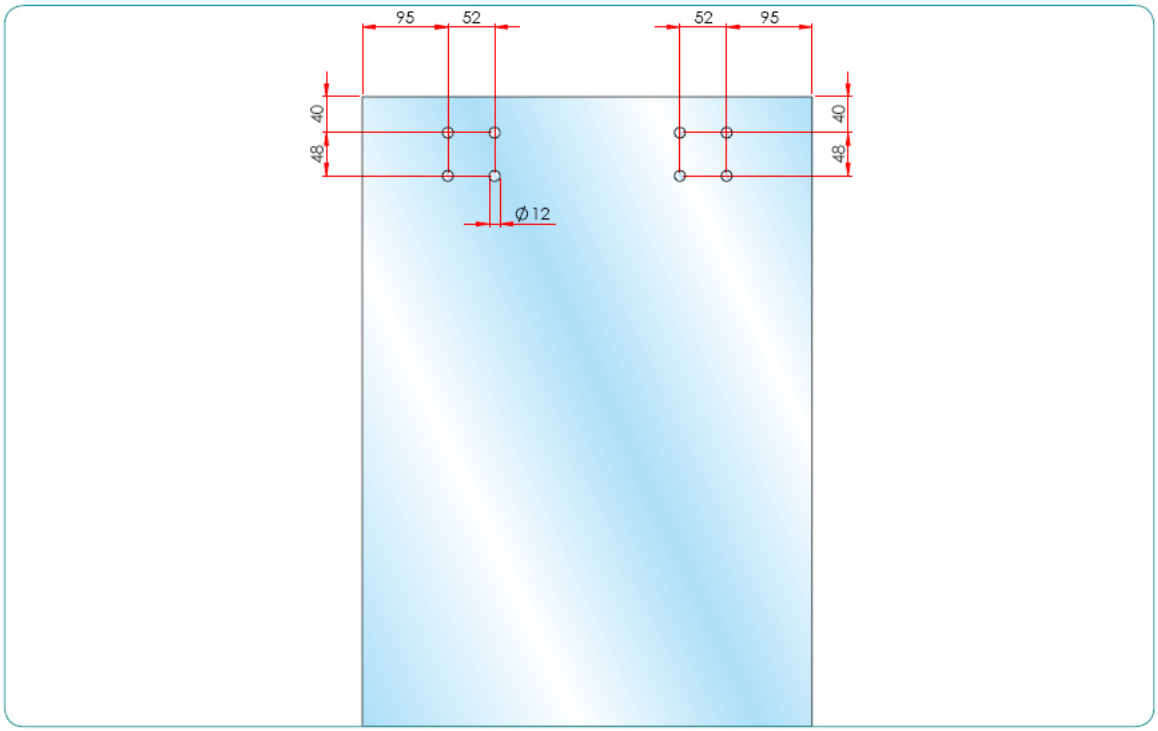

Pozn.: mezera mezi plochou dveří a stěny je u skleněných dveří vždy 27,5mm

Kování pro interiérové dveře DIVA

Montáž kování do skleněných dveří (tloušťka skla může být 8, 10 nebo 12mm)

Správné sestavení pojezdové sady

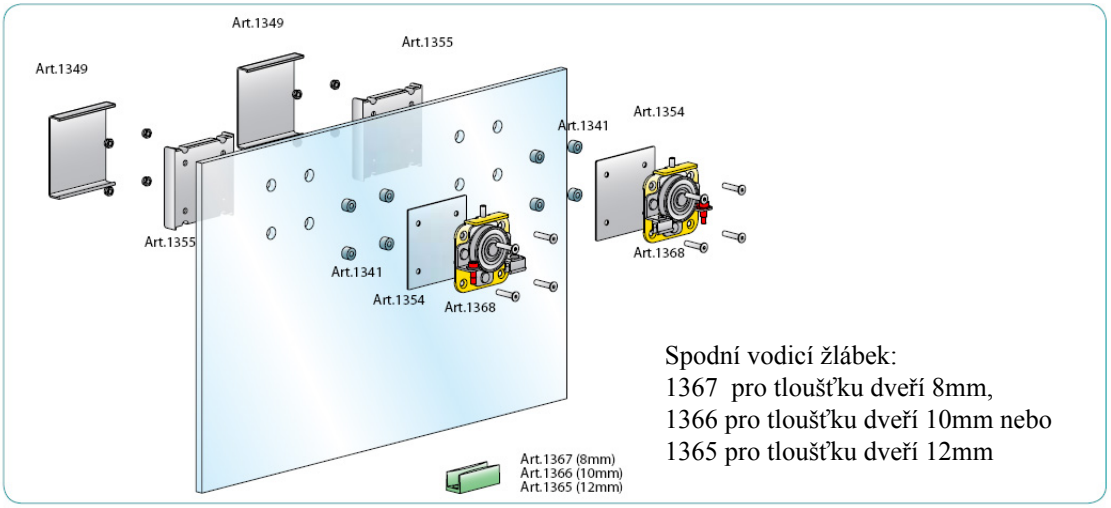

Spodní vodicí žlábek:
1367 pro tloušťku dveří 8mm,
1366 pro tloušťku dveří 10mm nebo
1365 pro tloušťku dveří 12mm

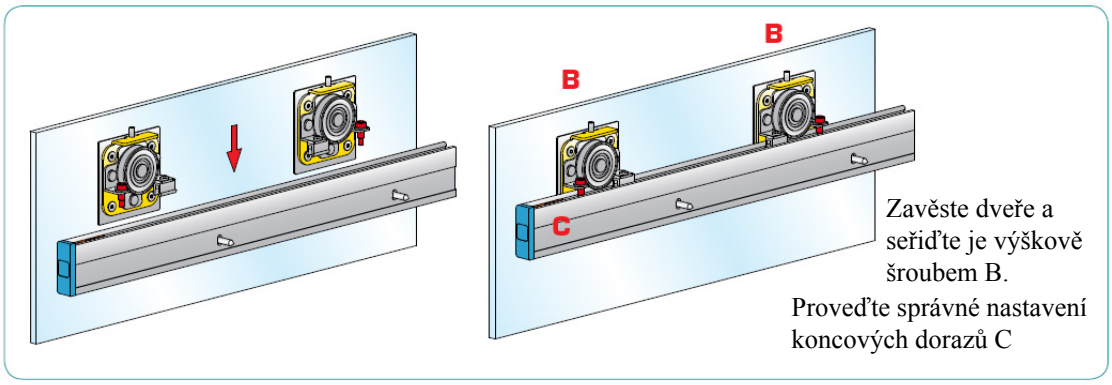

Zavěste dveře a seřiďte je výškově šroubem B.
Proveďte správné nastavení koncových dorazů C

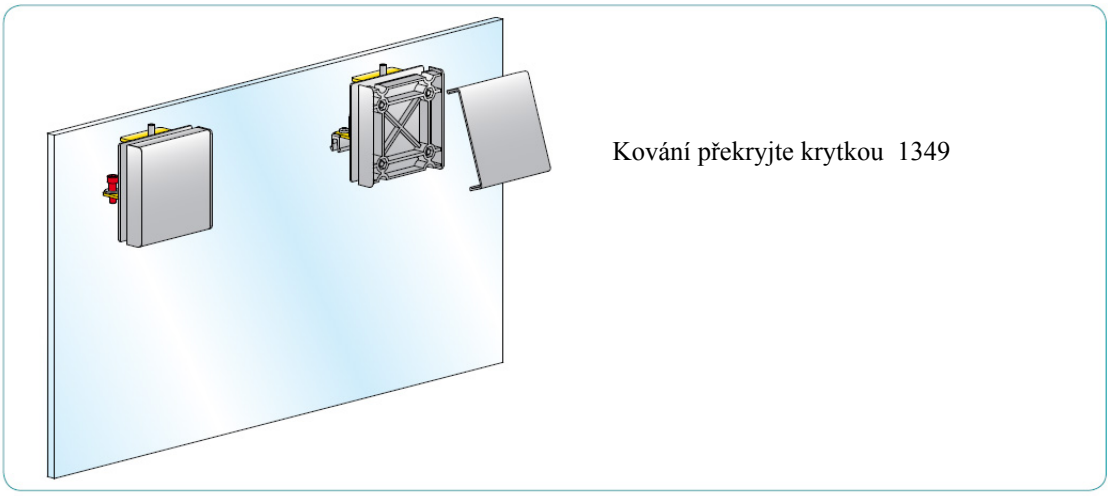

Kování překryjte krytkou 1349

Kování pro interiérové dveře DIVA

Sady kování pro skleněné dveře

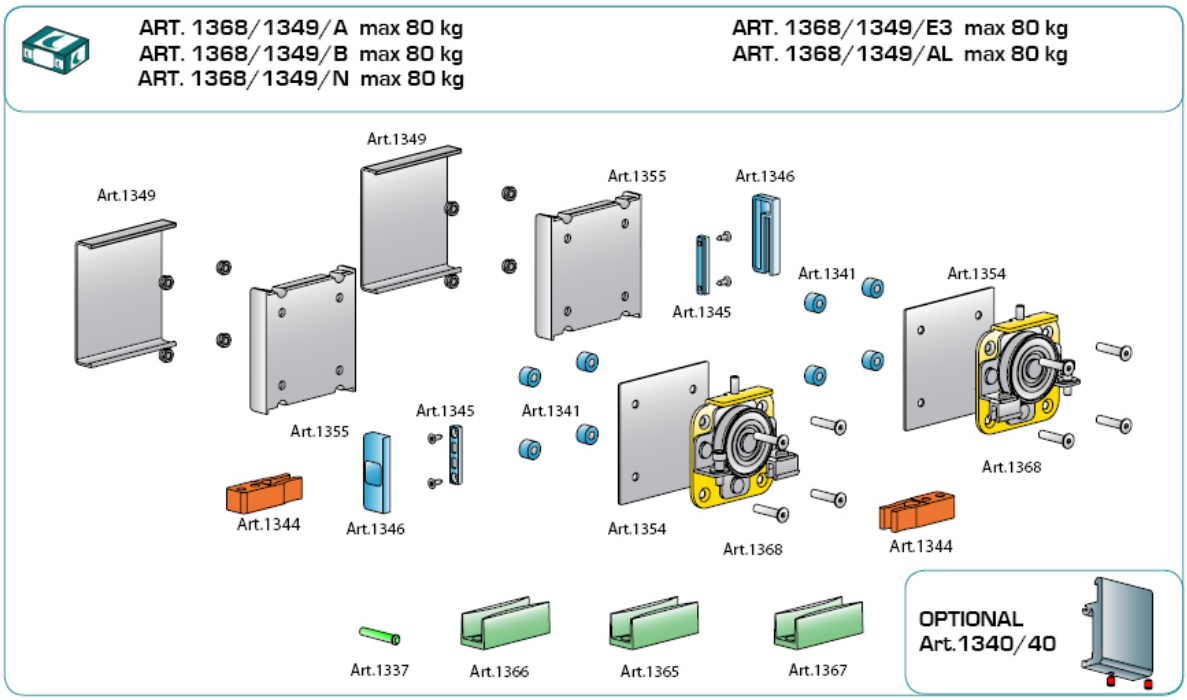

Kování pro interiérové dveře DIVA

Montáž kování pro skleněné dveře

Situace 1: základní profil i pojezdová krycí lišta mají stejnou délku
- strana A (u zdi) – bez krytky
- strana B – standardní krytka

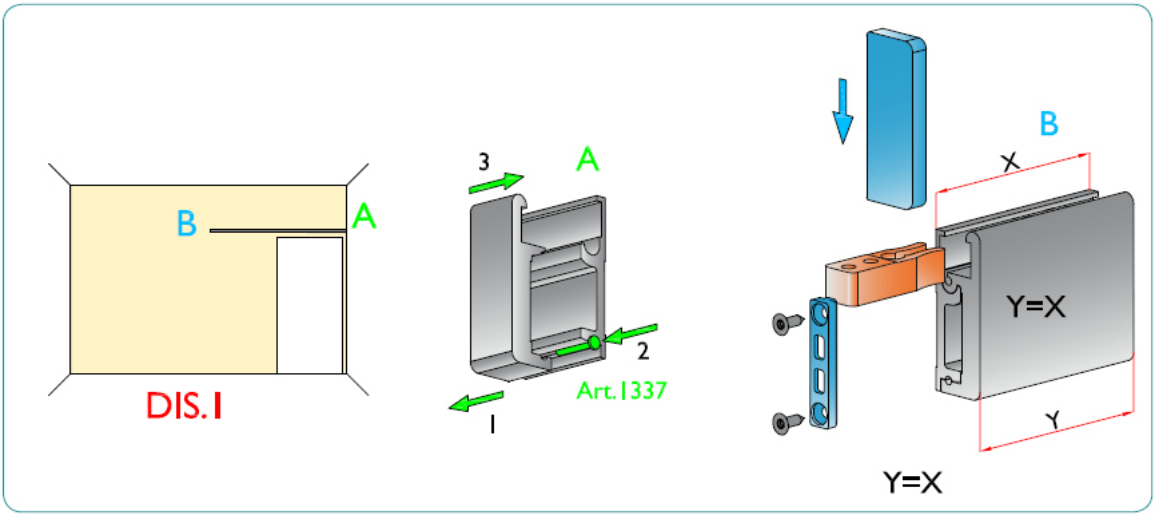
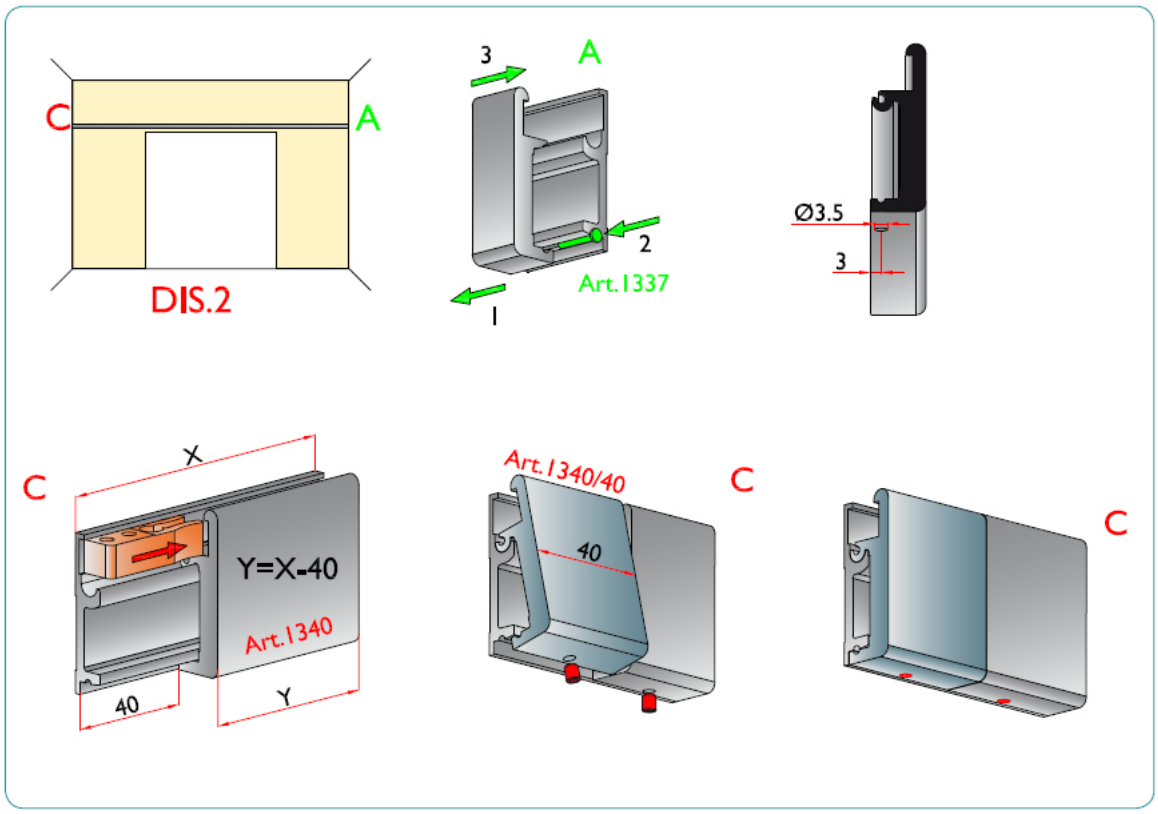
Situace 2 : základní profil je o 40mm delší než pojezdová krycí lišta – montáž od zdi ke zdi
- strana A – bez krytky
- strana C – vložit do mezery vzniklé použitím o 40mm kratší pojezdové krycí kolejnice koncovou brzdu a zaklopit přiloženým dílem krycí lišty